PROPASIV	ROZMĚRY PROPASIV BLOCK M	DATUM:25.03.2022	www.propasiv.cz
		MĚŘÍTKO: 1:4	propasiv@propasiv.cz

ŘEZ BLOKEM

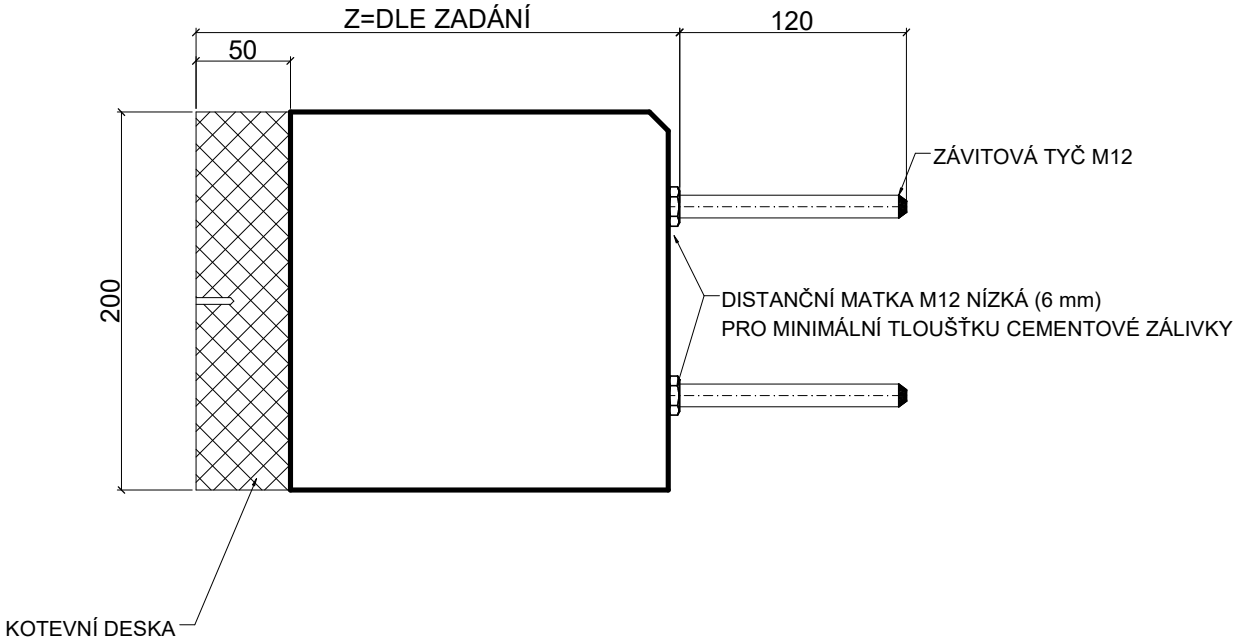

POHLED ZADNÍ

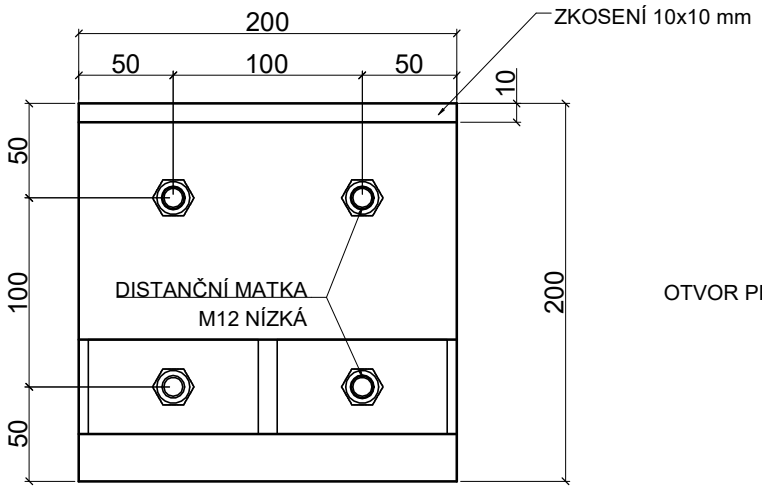
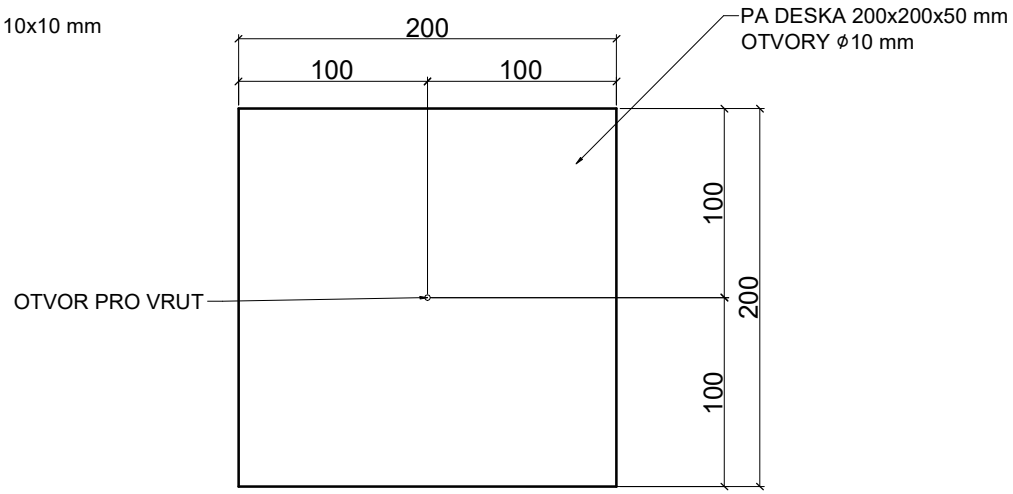
POHLED PŘEDNÍ